HSGM Heißschneide-Geräte u.-Maschinen GmbH

Ersatzteil-Liste / Spare Part List

Gültig ab / Valid since 01.02.2023

HEISSSCHNEIDE-GERÄT HSG-1-VW mit Schweisskabel 2 m 115 Volt oder 230 Volt 50/60 Hz.
HEAT-CUTTER HSG-1-VW with power cable 2 m 115 Volt or 230 Volt - 50/60 Hz.

Pos.	Artikel Item		Typ Type	Artikel-Nr. Item.No.
1	Gehäuse *(mit Bohrungen und lackiert)*	Case *(with all bore and enamel)*		0700000014
2	Leuchtwippschalter	Luminous On/Off switch		1900030105
3	Auflagebügel	Side Brackets	p/Stck. / p/pc.	1900140010
4	Klemmenstein kpl.	Terminal Stone complete up to 12/1996	NV I	2700190150
4	Klemmenstein kpl.	Terminal Stone complete up 01/1997	NV IV	2700190153
5	Anschlussklemme 3-polig	Terminal 3-pole	WAGO 862-1503	1100030302
6	Transformator für 115 / 230 V*	Transformer for 115 / 230 V*	EV 198*	2000010198*
6	Transformator für 115 / 230 / 240 V	Transformer for 115 / 230 / 240 V	EV 4534	2000014534
7	Sicherungshalter	Fuseholder up to 12/1996		1900120220
8	Feinsicherung träge, für 230-240 V	Time lag fuse for 230-240 Volt	T1A	1900120446
8	Feinsicherung träge, für 115 V	Time lag fuse for 115 Volt	T2A	1900120450
9	Netzkabel m. EURO Stecker	Main cord with EURO plug	H05 VV-F3G 0,75 sw	1100000200
9	Netzkabel m. Stecker US-Ausführung	Main cord with US plug	NEMA 5-15P..	1100000251
10	Z-Klemme (Zugentlastung)	Z-Binder (strain relief)		2200020401
11	Skalenscheibe	Graduated dial	RD 68	1900040399
12	Zeigerknopf	Pointer Knob up 01/97	OKW A 1321860	1100040020
13	Schaltrelais-Platine für 230 V	Circuit Board for 230 V	230V-4	1800010700
13	Schaltrelais-Platine für 115 V	Circuit Board for 115 V	115V-4	1800010701
14	Triac-Regler	Triac controller	RAC 16-400	1800000339
15	Potentiometer	Potentiometer	500 k Ohm	1800000425
16	Trimmpotentiometer für 230 V	Trimming potentiometer for 230 V	1 M Ohm	1800000430
16	Trimmpotentiometer für 115 V	Trimming potentiometer for 115 V	500 k Ohm	1800000431
	Schneidenhalter M mit Schweisskabel 2 m / Blade holder M with power cable 2m			2700190022
	Schneidenhalter M kpl.	**Blade holder M complete**		2700203201
	Griffschalen	Housing		1900140020
	Montageplatte	Mounting Plate		0900500005
	Anschlussplatte	Terminal Plate		0100500152
	Anschlussklemme	Blade sockets I	I	1100030250
	Schalthebel + Rückholfeder	Trigger + Restoring spring		1900140025
	Schalthebelstift	Pin-Op Switch		0700500001
	Mikroschalter	Microswitch		1900030199
	Schweisskabel SK kpl.	**Power cable SK complete**	2 m 16 qmm	2700190002
	Stiftkabelschuh	Pin-cable lug-male	ST1718/50	1100010410
	Skintop Verschraubung	Skintop Fitting	STP-B PG 16	2200020400
	Biegeschutzspirale	Banding protection spiral	PG 16	2200020402
	Gummiring	Rubber ring	316/15	2200020403
	Adapter	Adapter	A-M	2700190060

* alte Ausführung. Als Ersatzteil noch lieferbar. Old version. Presently available as spare part.

Änderungen vorbehalten.
Subject with alterations.

HSGM GmbH
Industriestraße 30
D-65366 Geisenheim

Telefon +49 (0)6722 99993-0
Telefax +49 (0)6722 99993-40
E-mail: info@hsgm.com
Internet: www.hsgm.com

HSGM Heißschneide-Geräte u.-Maschinen GmbH

Ersatzteil-Liste / Spare Part List

Gültig ab / Valid since 01.02.2023

HEISSSCHNEIDE-GERÄT HSG-1-VW mit Schweisskabel 2 m 115 Volt oder 230 Volt 50/60 Hz.
HEAT-CUTTER HSG-1-VW with power cable 2 m 115 Volt or 230 Volt - 50/60 Hz.

Pos.	Artikel Item	Typ Type	Artikel-Nr. Item.No.

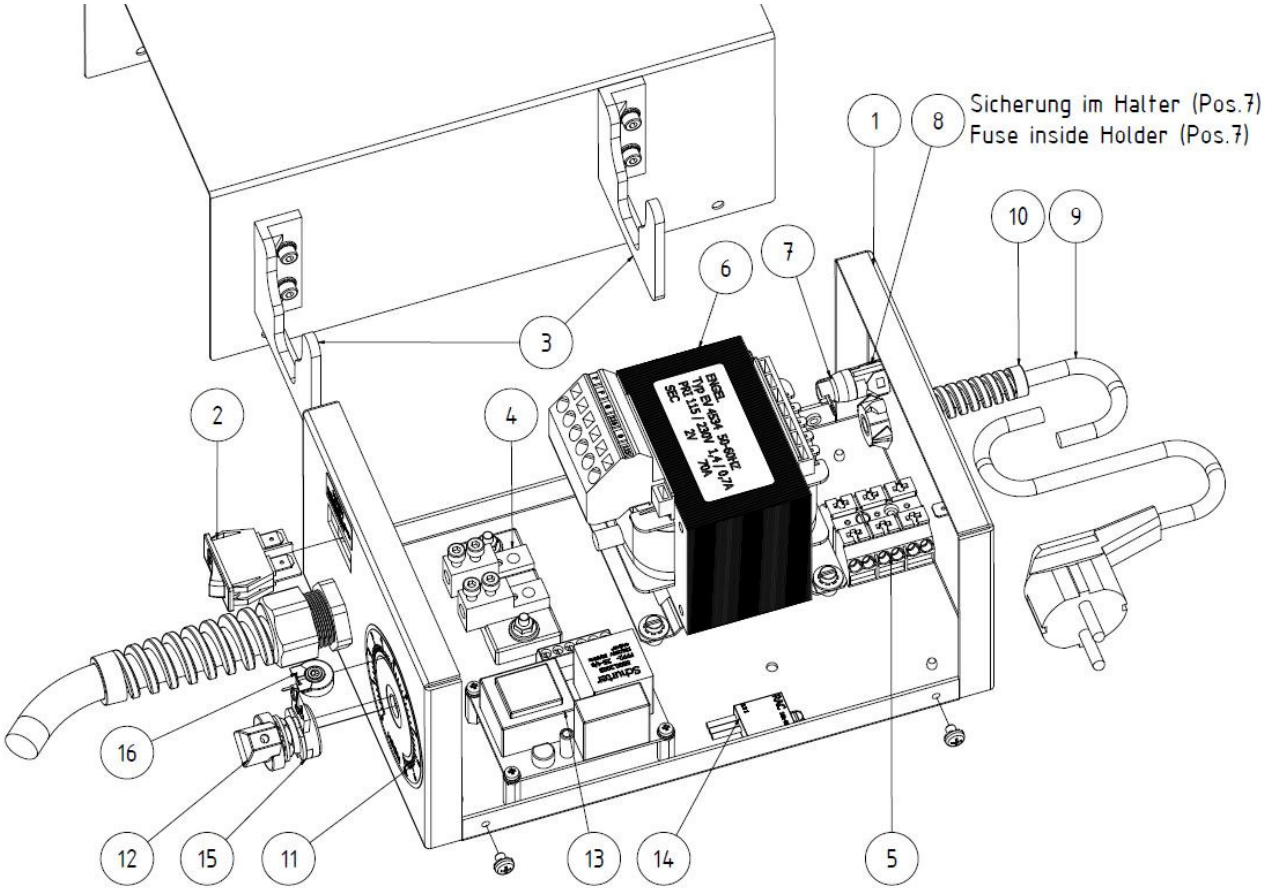

HSGM GmbH
Industriestraße 30
D-65366 Geisenheim

Telefon +49 (0)6722 99993-0
Telefax +49 (0)6722 99993-40
E-mail: info@hsgm.com
Internet: www.hsgm.com